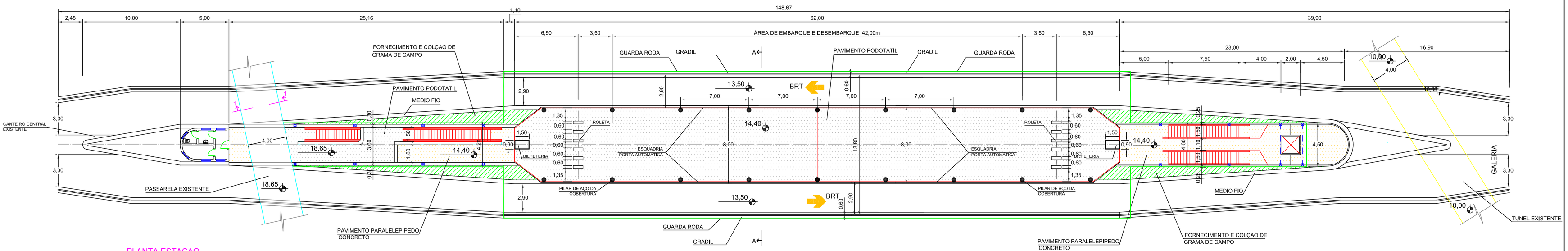

PLANTA ESTAÇAO
ESCALA: 1/200

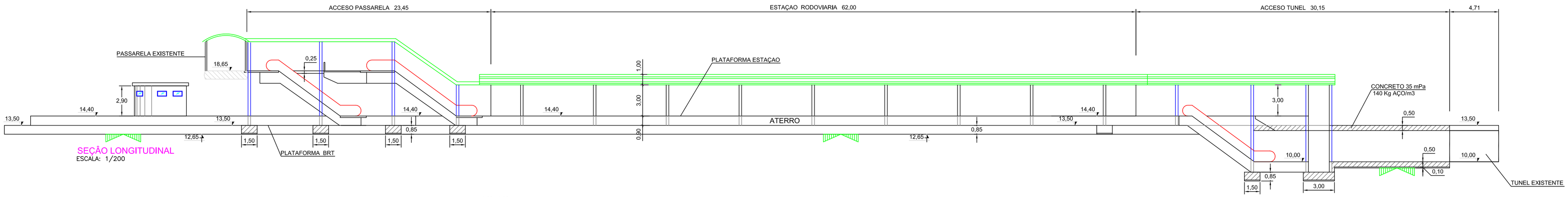

SEÇÃO LONGITUDINAL
ESCALA: 1/200

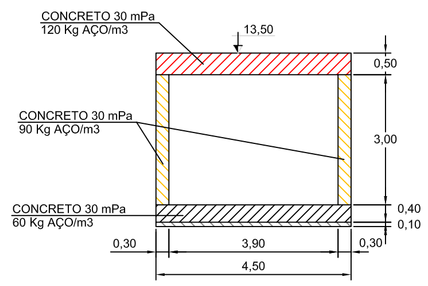

SEÇAO TUNEL
ESCALA: 1/100

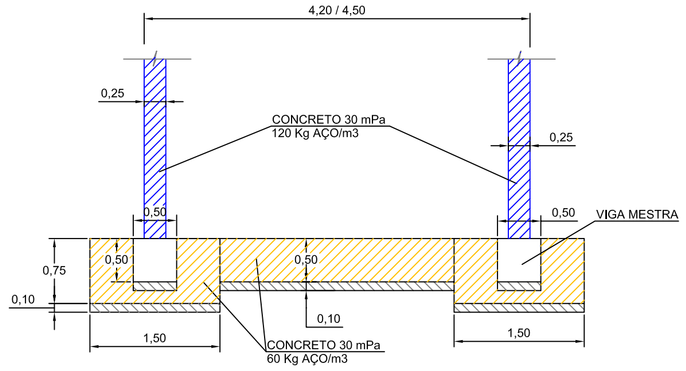

CIMENTAÇAO PILARES
ESCALA: 1/50

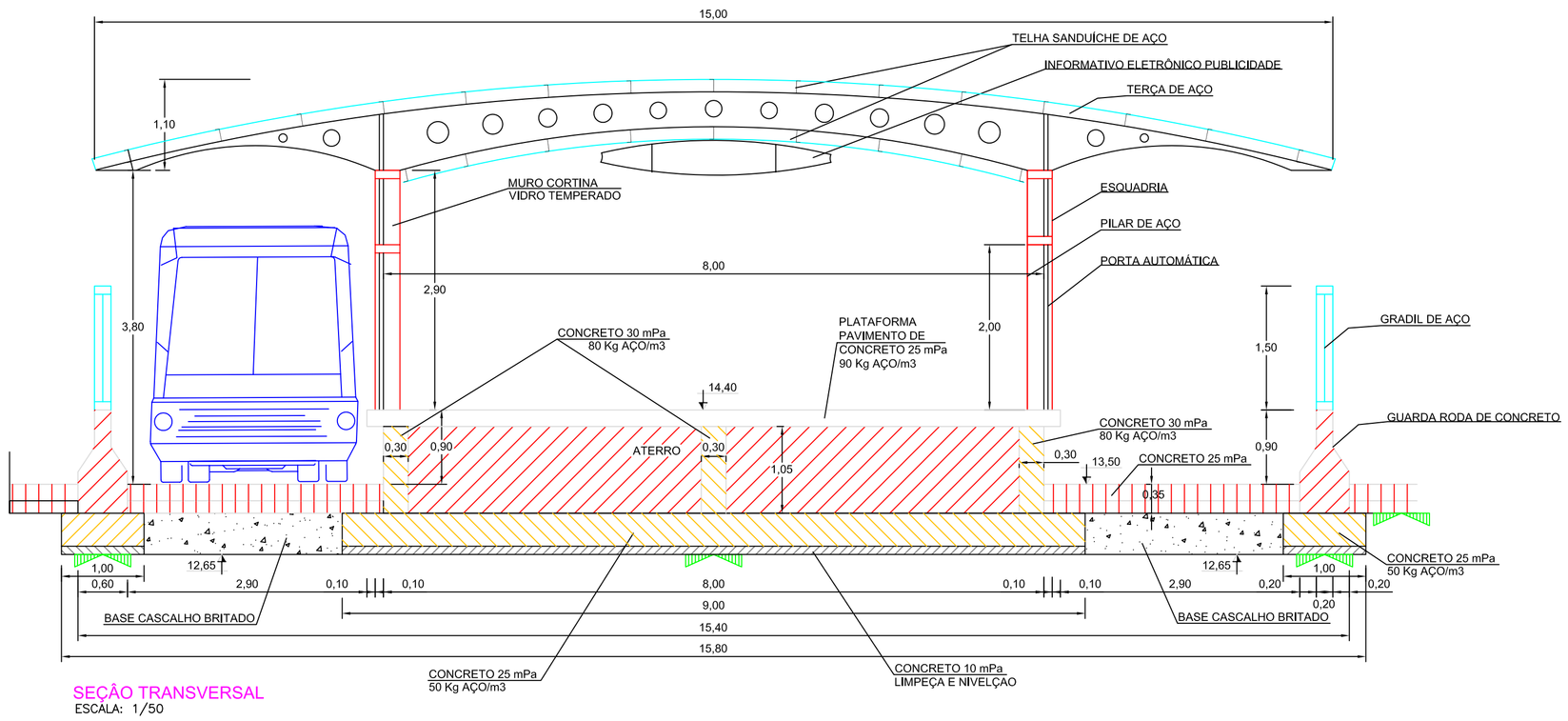

SEÇÃO TRANSVERSAL
ESCALA: 1/50

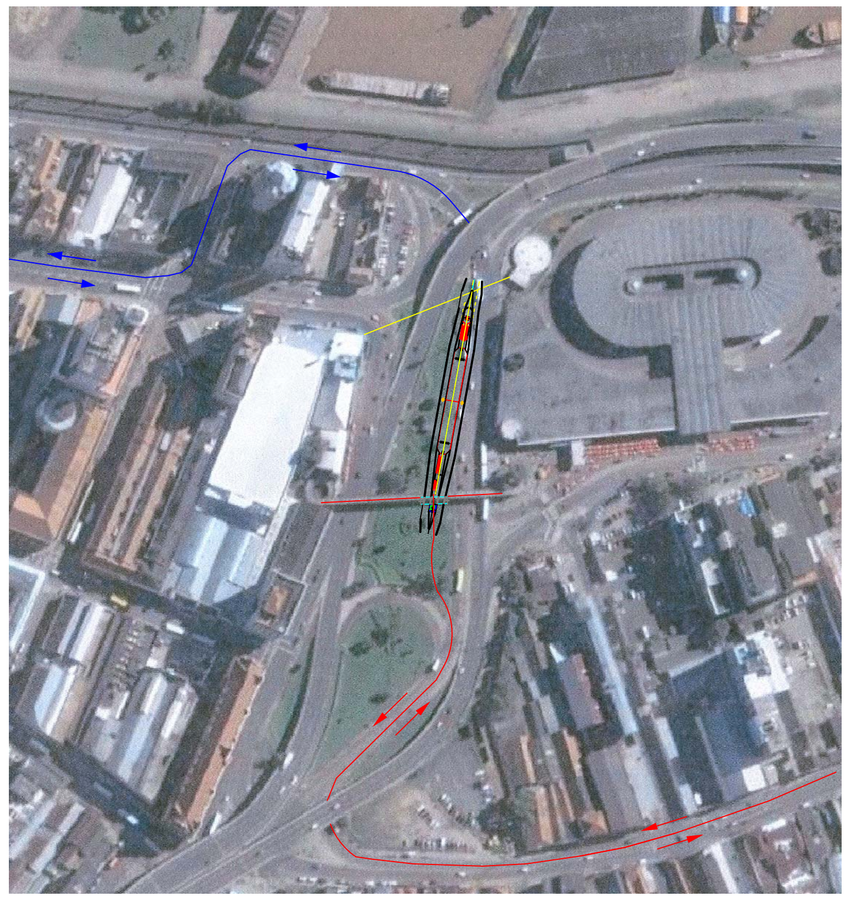

DETALHE I RODOVIARIA
ESCALA: 1/2500

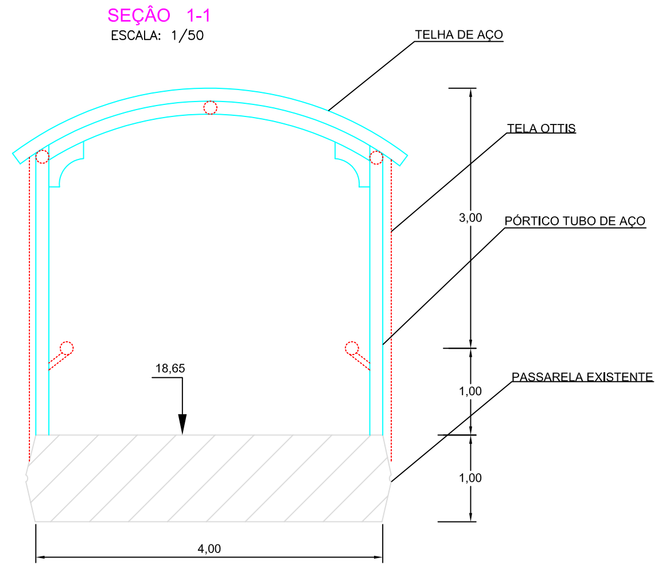

SEÇÃO 1-1
ESCALA: 1/50

Revisão	Alterações / Histórico	Data	Desenho	Responsável

FL Processo nº

PMPA - Prefeitura Municipal de Porto Alegre
EPTC - Empresa Pública de Transporte e Circulação

Consorcio getinsa · ai Assessoria de Infraestrutura · TARYE GRUPO CONSULTOR

Diretoria de Transporte
GPEM - Gerência de Projetos Estratégicos de Mobilidade

Projeto
PROJETO BRT
ESTAÇÃO ESPECIAL RODOVIARIA

Resp.	Data	Escala	Desenho	Conjunto: 7
	24/09/2008	INDICADA		Folha: 01/01