Ok! 05/10/05 [signature]

Digita cizada em 22/09/05 Bianca

PREFEITURA MUNICIPAL DE PORTO ALEGRE
SPM - SPU - COORDENAÇÃO DE INFORMAÇÕES E PROCESSAMENTO
UNIDADE DE REGISTRO E PROCESSAMENTO II

FICHA Nº 969

PASTA Nº 493

CONTROLE DE LOGRADOUROS

LOGRADOURO	LEI DE DENOMINAÇÃO
PASTOR BOLL, RUA (ANTIGA RUA 2018)	LEI Nº 8967/02

CROQUI

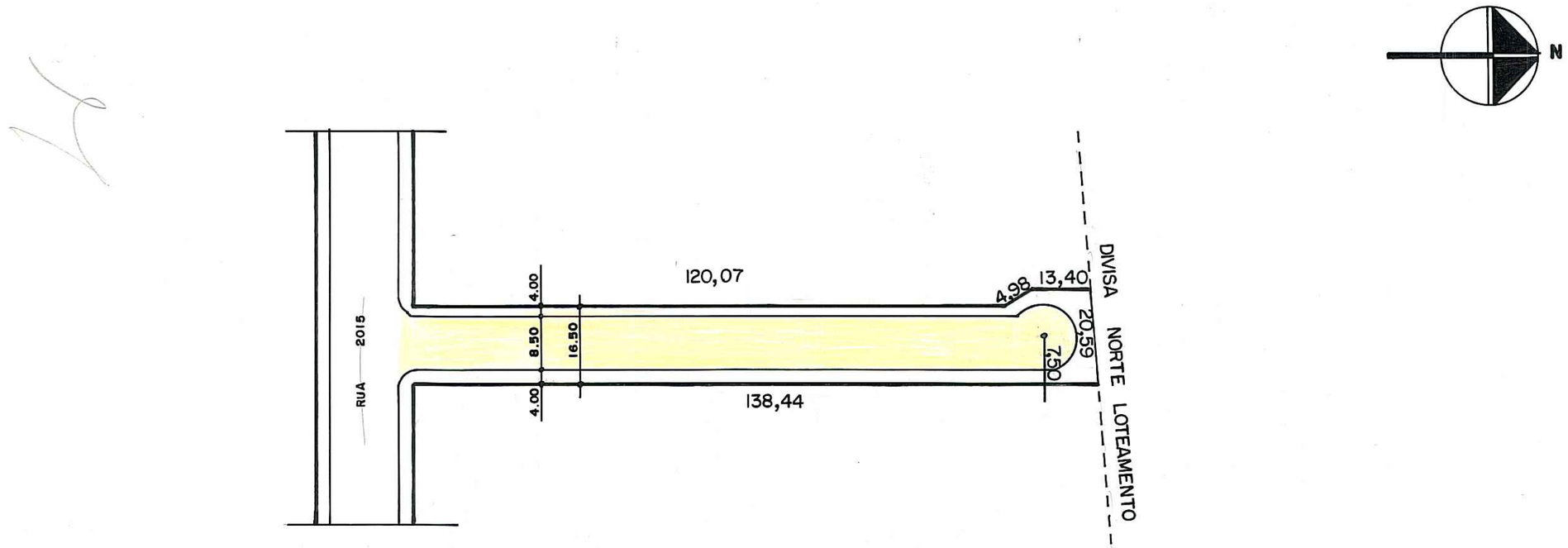

OBSERVAÇÕES

LOGRADOURO PÚBLICO CADASTRADO

PASTA 493

CTM	MAPA CADASTRAL
9080748	2987-2 CII

DIVISÃO TERRITORIAL
MZ:03
UEU:038

DATA	DESENHO	CHEFE DO SETOR	ESCALA	BAIRRO
10 / 10 / 2001	ANDERSON CAMPOS	José Ricardo de Silveira Lam	1:500	RUBEM BERTA

Matr. 9759.3
SPM - URP2

(385x265 mm - Fc) A-CMA - MOD P-46